TOPSTART BIODIESEL E OLIO (1 E 2,7 KW)

Il TopStart Biodiesel & Olio è un sistema elettrico preriscaldante con pompa di ricircolo.

VANTAGGI

- Preserva la viscosità dell'olio
- Migliora la lubrificazione
- Migliora le partenze a freddo e riduce l'usura

APPLICAZIONI

- Gruppi elettrogeni di motori di grandi dimensioni
- Apparecchiature di grandi dimensioni

CARATTERISTICHE TECNICHE

Corpo Scaldante

- Corpo scaldante in alluminio
- Coprimorsetti in PA66
- cavo di alimentazione da 150 cm (4,9 ft)
- Elemento scaldante fabbricato in Incoloy 800

Pompa di Circolazione

- Portata: 25 L/min a 6 bar (6,6 gpm a 87 PSI)

Termostato di Regolazione

- 32-104°F (0-40°C)

Termostato di Sicurezza

- Termostato di sicurezza con opzione riavvio manual e potere di interruzione di 25 A, 6000 cicli (60°C/140°F o 110°C/230°F)

Alimentazione Disponibile

- 1-3 kW
- 120 e 230 V

Numero di telefono: +32(0)4 384 01 97
Email: sales@phillipsandtemro.com
www.phillipsandtemro.com

PHILLIPS & TEMRO industries®

TOPSTART BIODIESEL E OLIO (1 E 2,7 KW)

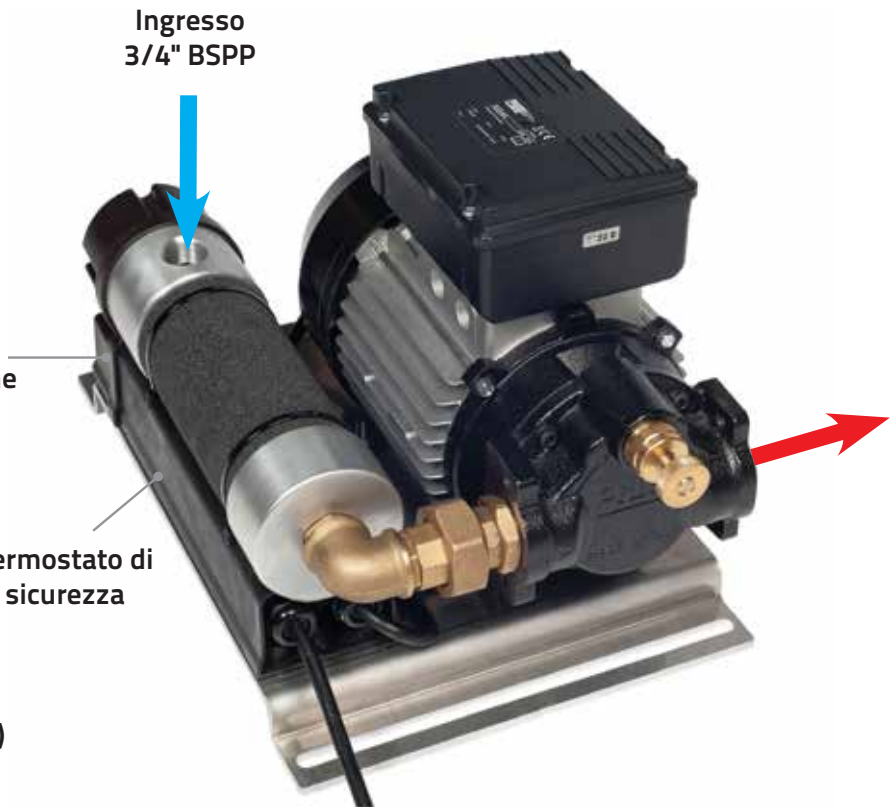

Peso: 17 kg (1 kW)
19 kg (2,6 kW)

DIMENSIONI

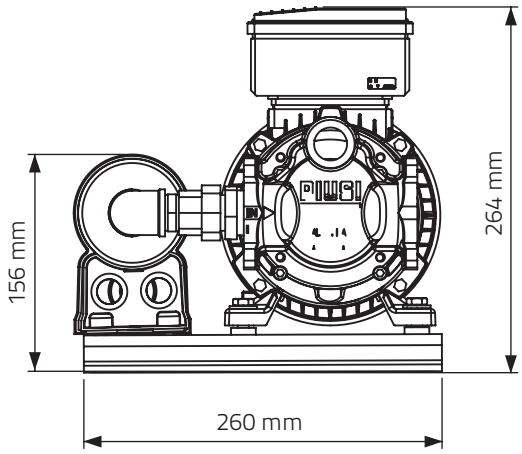

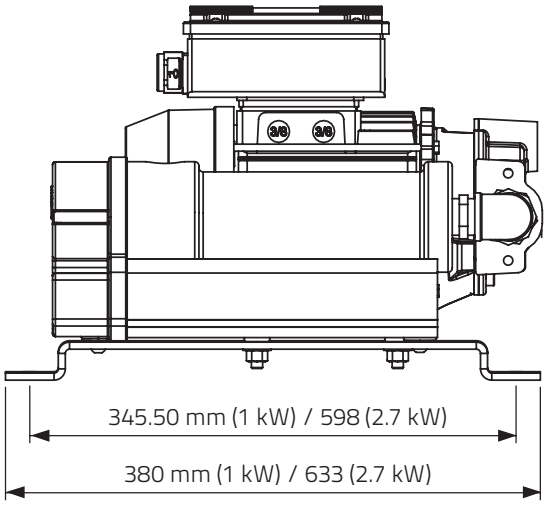

Rue du Roua 70
4141 Sprimont, Belgio
Numero di telefono: +32(0)4 384 01 97
Email: sales@phillipsandtemro.com

#LIT0208P ©2018 PHILLIPS & TEMRO INDUSTRIES

PHILLIPS & TEMRO industries®

www.phillipsandtemro.com