RISCALDATORE A CIRCOLAZIONE

I riscaldatori a circolazione forniscono un pre-riscaldamento affidabile per l'avvio del motore quale che sia la temperatura esterna, mettendo in circolazione nel motore il refrigerante riscaldato

VANTAGGI

- Riscaldano il motore per un avvio veloce e pulito
- Riducono il tempo di raggiungimento della temperatura di funzionamento
- Migliorano immediatamente il funzionamento a pieno carico
- L'alloggiamento in robusto alluminio è resistente agli urti ed alla corrosione
- La temperatura viene controllata mediante un termostato regolabile
- Omologato e riconosciuto UL e CSA e CE certificato

  *Riconosciuto UL (modelli senza spine) solo per uso OEM

  *Modelli CSA solo con spina

DOVE USARLO

- Generatori di Corrente Gas & Diesel
- Compressori
- Agricoltura

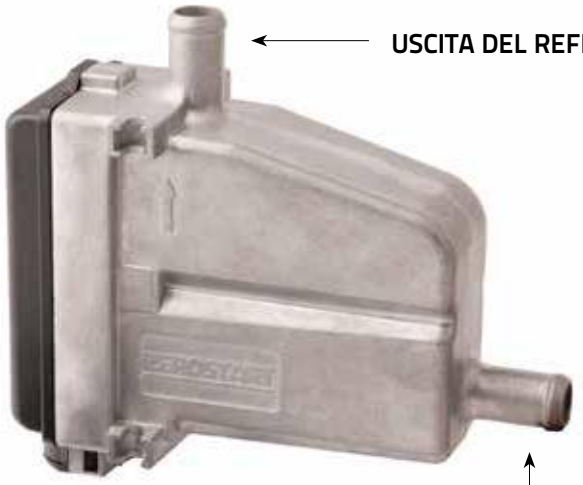

CARATTERISTICHE

- Robusto alluminio pressofuso, in un unico pezzo, struttura in alluminio
- Termostato regolabile con reset automatico
- Termostato di sicurezza contro le sovratemperature con reset automatico
- Cavi di alimentazione da 1,52m o 3,65m disponibili
- Disponibile nelle versioni da 120, 230, 240 Volt
- **Gamme termostato:**
  16°-27°C
  27°-38°C
  38°-49°C
- 750W-1500W usando raccordi da 16 mm e 1500W – 2250W usando raccordi da 19mm
- Disponibile con o senza spina elettrica

PHILLIPS & TEMRO industries®

www.phillipsandtemro.com

RISCALDATORE A CIRCOLAZIONE

CONFIGURAZIONE SPINE

TIPO DI SPINA	NEMA 5-15P	NEMA 6-15P	NEMA 5-20P	CEE 7/7
	125 Volt 15 Amp	240 Volt 15 Amp	120 Volt 20 Amp	230 Volt 16 Amp
Spina maschio standard				

DIMENSIONI DEL RISCALDATORE

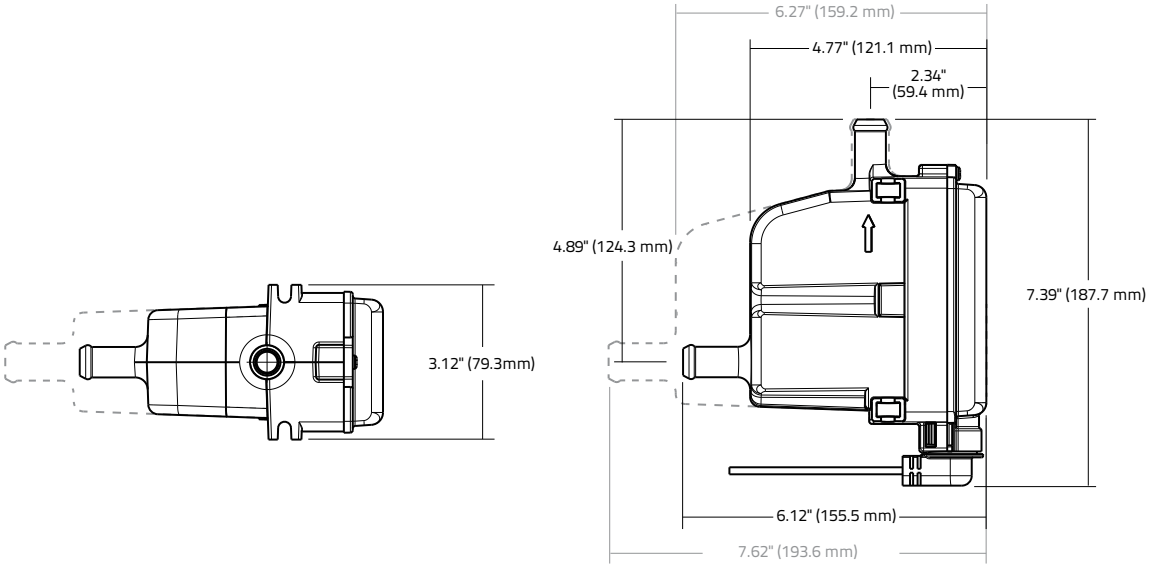

DIMENSIONI ED INSTALLAZIONE TIPICI DELLA STAFFA DI MONTAGGIO (POSSIBILITÀ DI 4 ORIENTAMENTI)

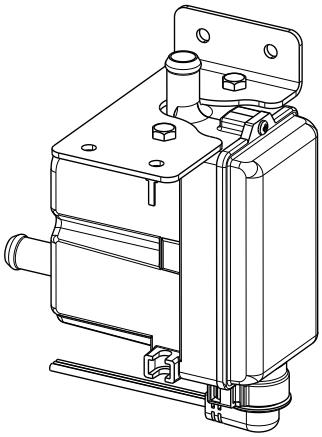

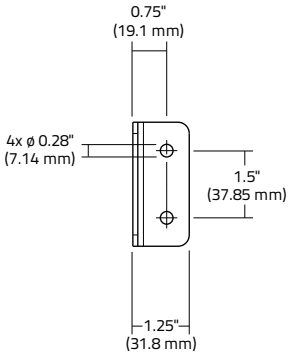

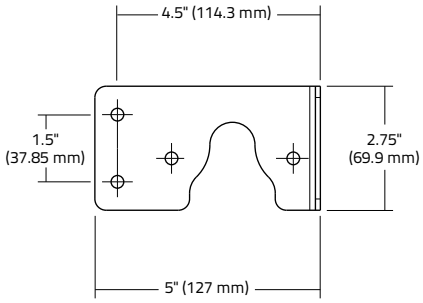

#LIT0101P ©2018 PHILLIPS & TEMRO INDUSTRIES

PHILLIPS & TEMRO industries®

www.phillipsandtemro.com/contact/locations